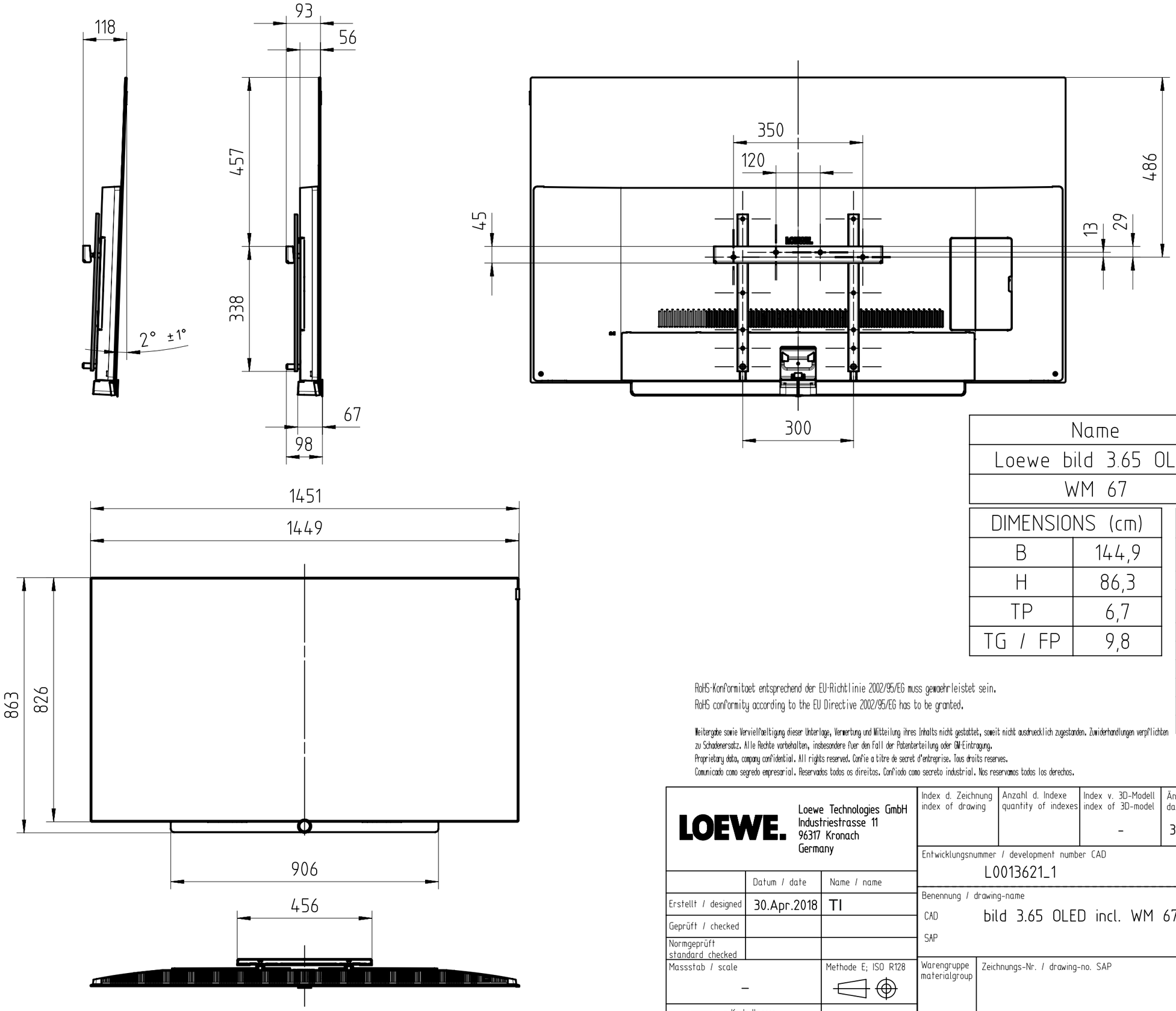

Name	Art.No.
Loewe bild 3.65 OLED	57460.x81
WM 67	72115.W80

DIMENSIONS (cm)	
B	144,9
H	86,3
TP	6,7
TG / FP	9,8

Allgemeintoleranzen nach DIN ISO 2768-v General tolerances according to DIN ISO 2768-v			
Nennmaß Nominal dimension	mm	Grenzabmaß Limit of deviation	mm
3-6		±0,5	
6-30		±1,0	
30-120		±1,5	
120-400		±2,5	
400-1000		±4,0	
1000-2000		±6,0	

RoHS-Konformitaet entsprechend der EU-Richtlinie 2002/95/EG muss gewaehrleistet sein.
RoHS conformity according to the EU Directive 2002/95/EG has to be granted.

Weitergabe sowie Vervielfaeltigung dieser Unterlage, Verwertung und Mitteilung ihres Inhalts nicht gestattet, soweit nicht ausdruecklich zugestanden. Zuwiderhandlungen verpflichten zu Schadenersatz. Alle Rechte vorbehalten, insbesondere fuer den Fall der Patenterteilung oder GM-Eintragung.
Proprietary data, company confidential. All rights reserved. Confie a titre de secret d'entreprise. Tous droits reserves.
Comunicado como segredo empresarial. Reservados todos os direitos. Confiado como secreto industrial. Nos reservamos todos los derechos.

LOEWE.
Loewe Technologies GmbH
Industriestrasse 11
96317 Kronach
Germany

	Datum / date	Name / name
Erstellt / designed	30.Apr.2018	TI
Geprüft / checked		
Normgeprüft standard checked		

Massstab / scale: –

Methode E; ISO R128

= Kontrollmasse
= control dimensions

Index d. Zeichnung index of drawing	Anzahl d. Indexe quantity of indexes	Index v. 3D-Modell index of 3D-model	Änderungsdatum date of change	Geändert changed	Geprüft checked
		–	30.Apr.2018	TI	

Entwicklungsnummer / development number CAD
L0013621_1

Benennung / drawing-name
CAD bild 3.65 OLED incl. WM 67
SAP

Warengruppe materialgroup

Zeichnungs-Nr. / drawing-no. SAP

Format size DIN A3

Blatt sheet 1 von of 1

Ersatz für Zeichn. / replacement for drawing